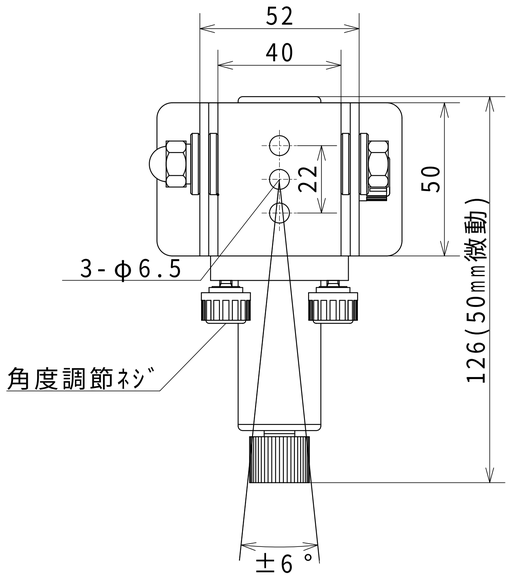

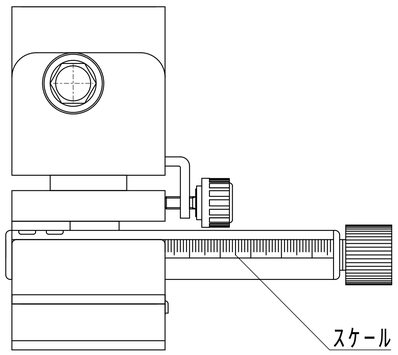

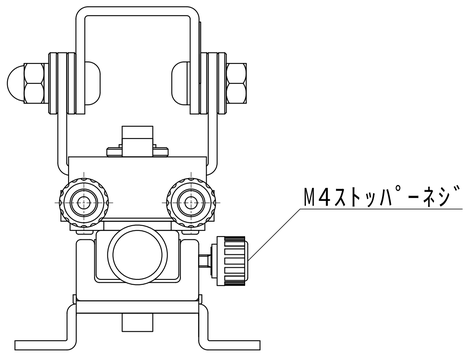

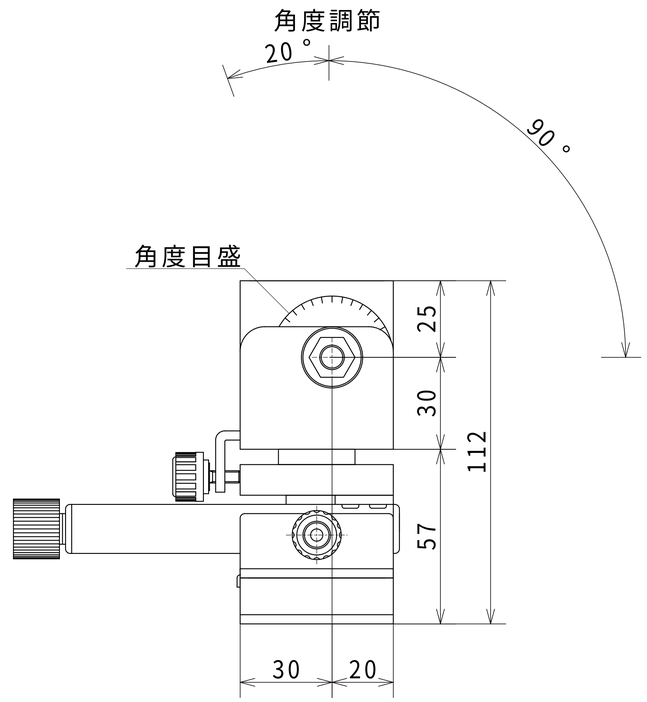

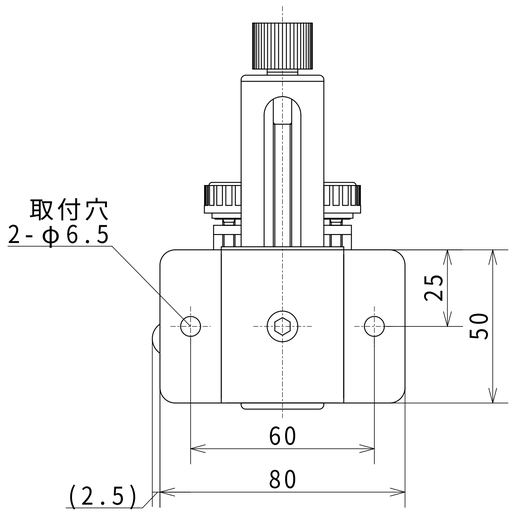

ラインカメラホルダ゛ー3