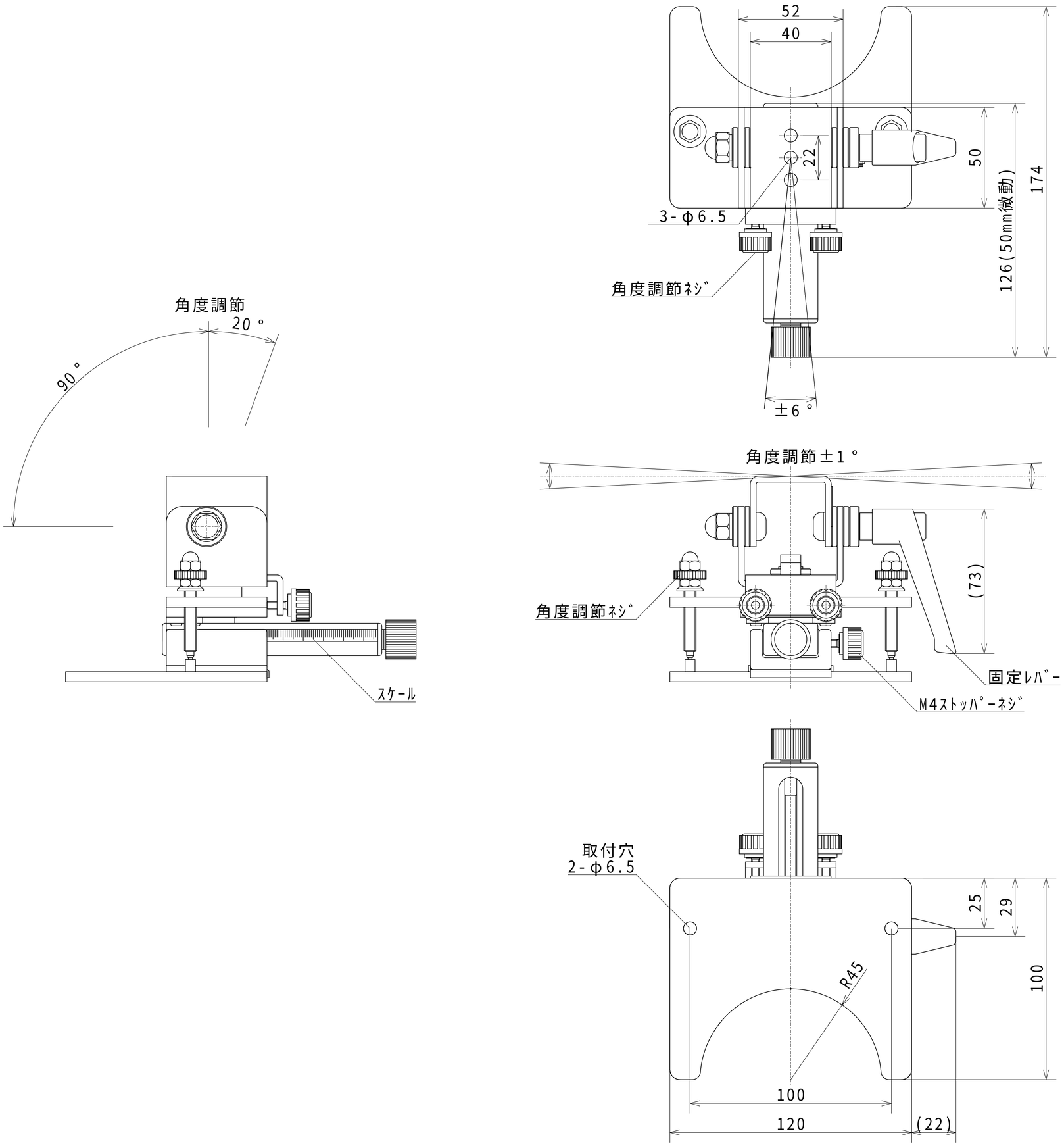

ラインカメラホルダー2