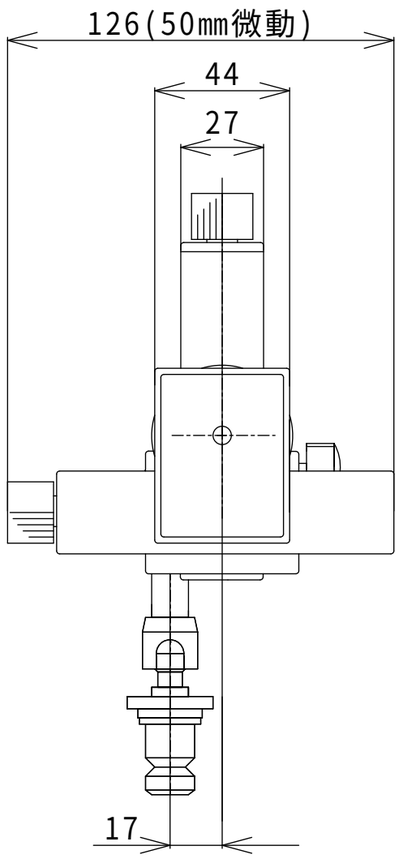
126(50mm微動)
44
27
17

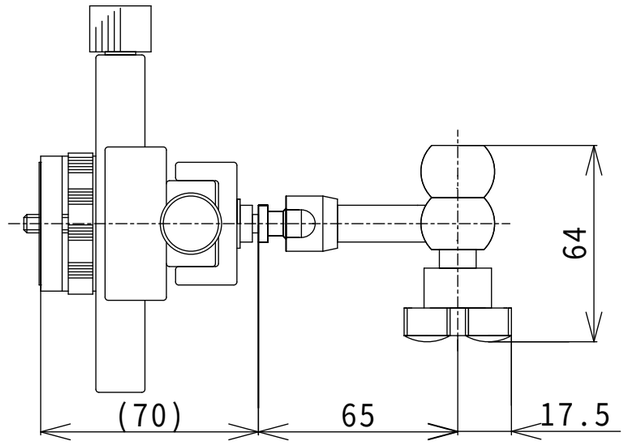
64
(70)
65
17.5

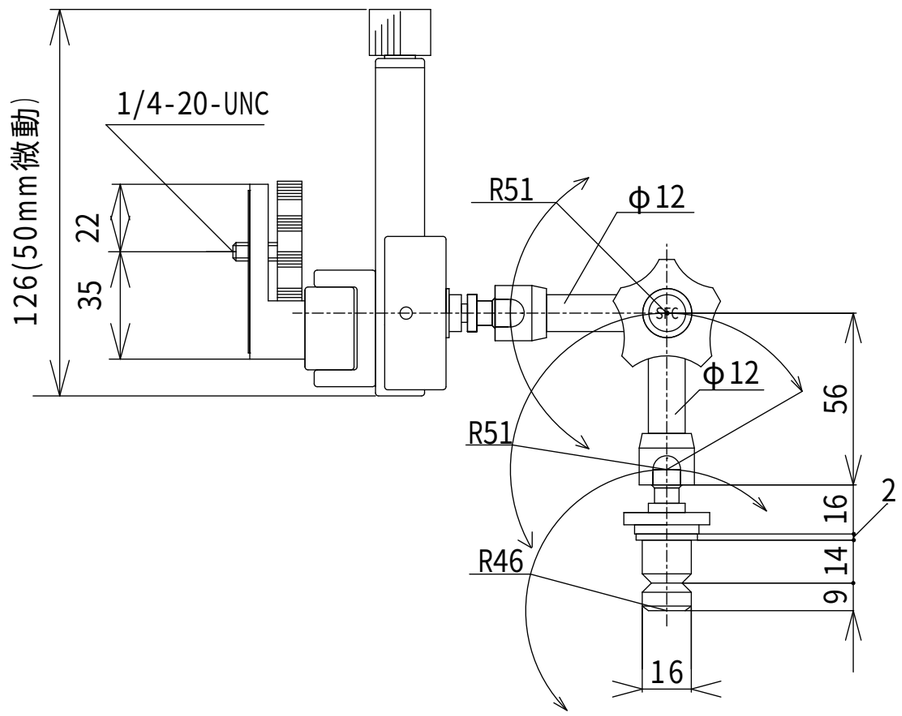
1/4-20-UNC
126(50mm微動)
22
35
R51
φ12
SFC
φ12
R51
56
2
16
14
9
R46
16

フレキシブルアーム（G）