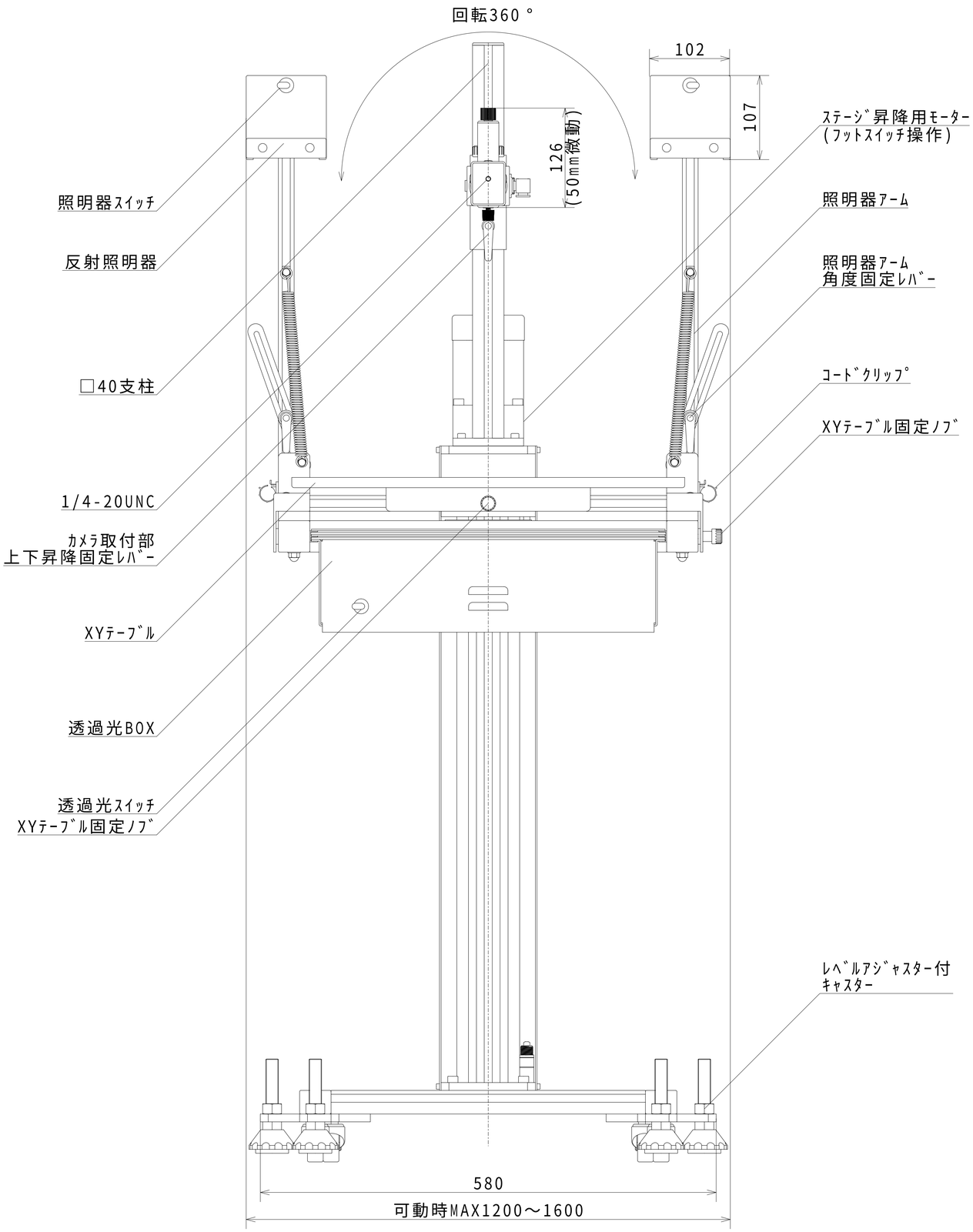

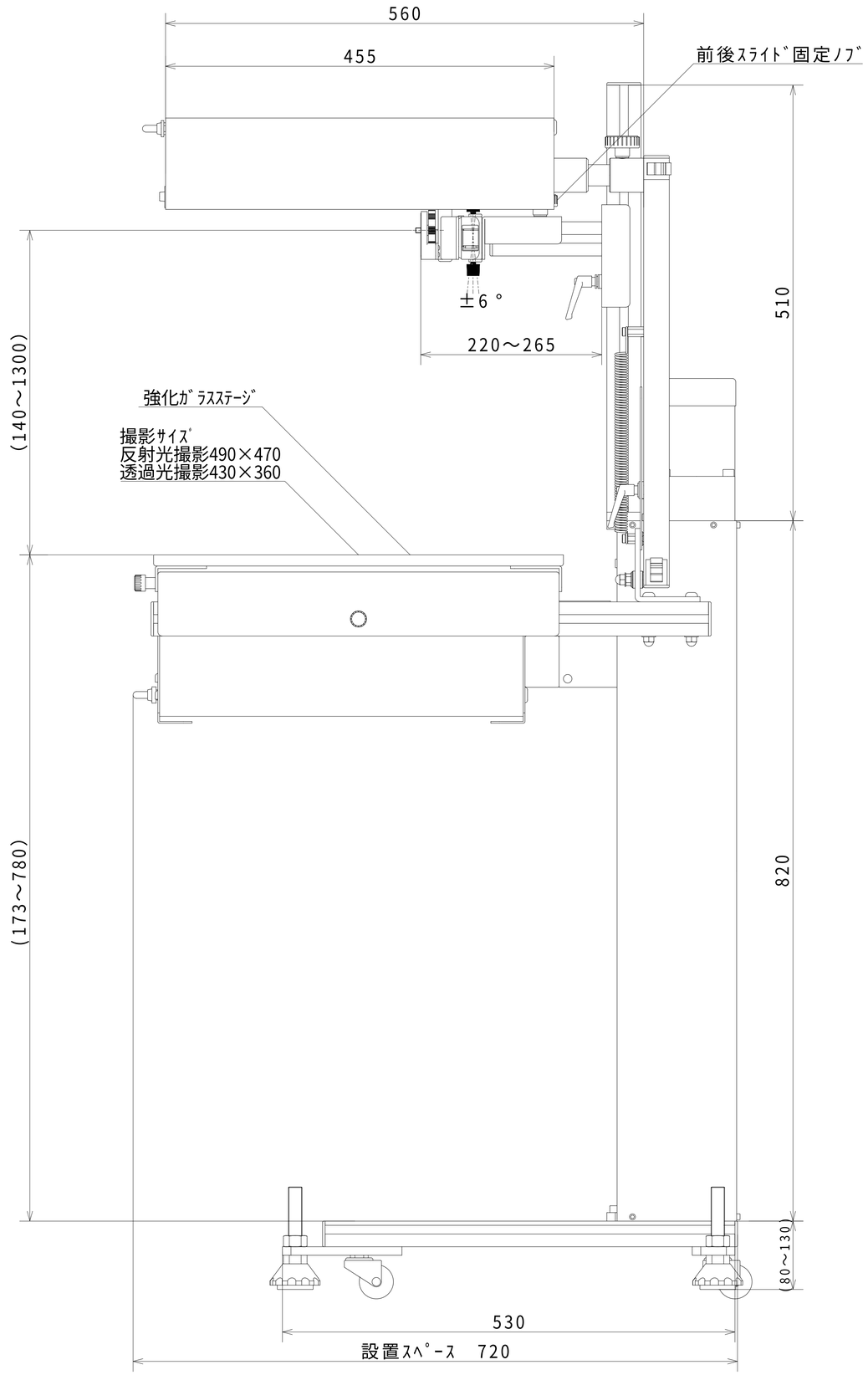

カメラスタンドDL2-N-XY-LED2