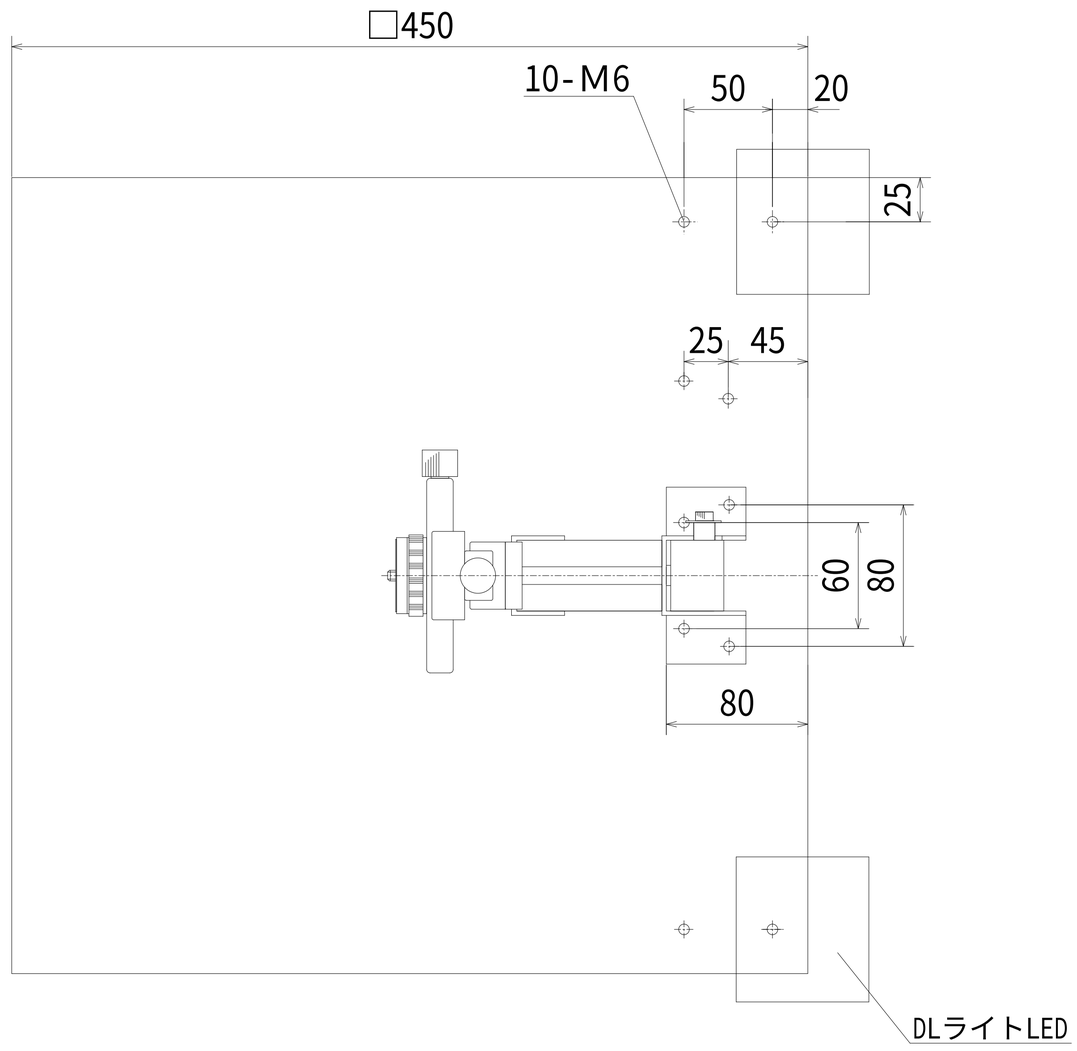

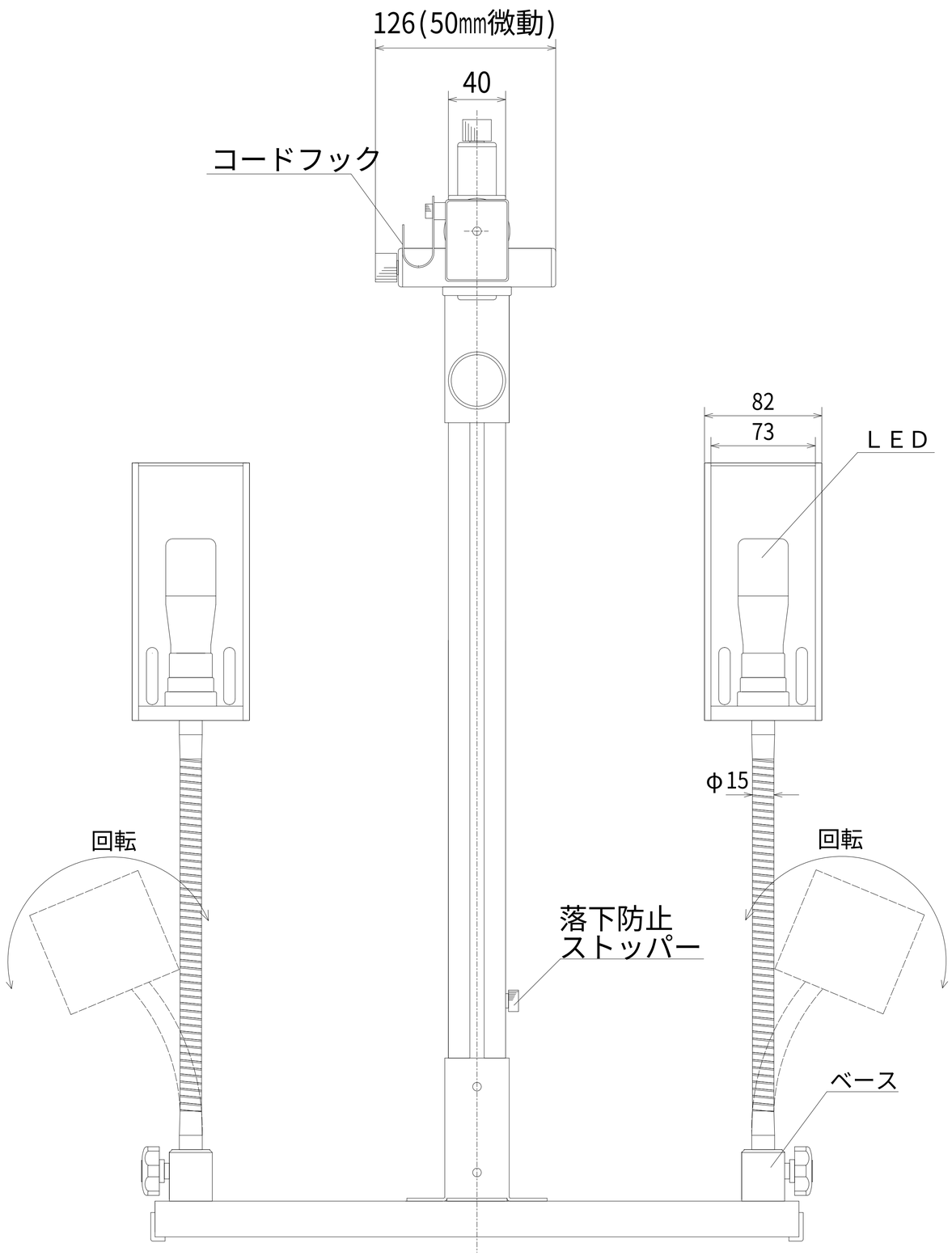

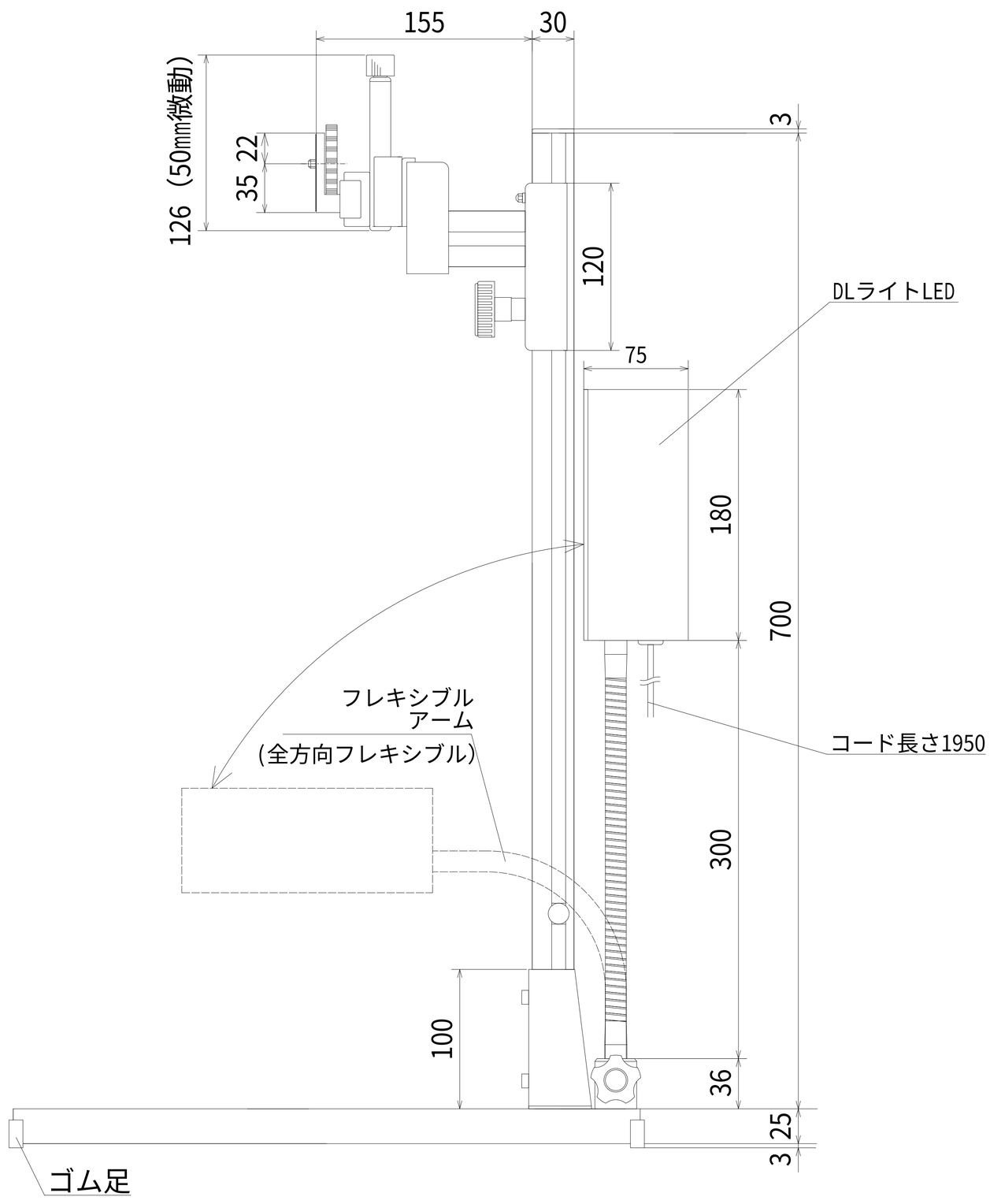

カメラスタンドＤＬ－ＬＥＤ(７００)